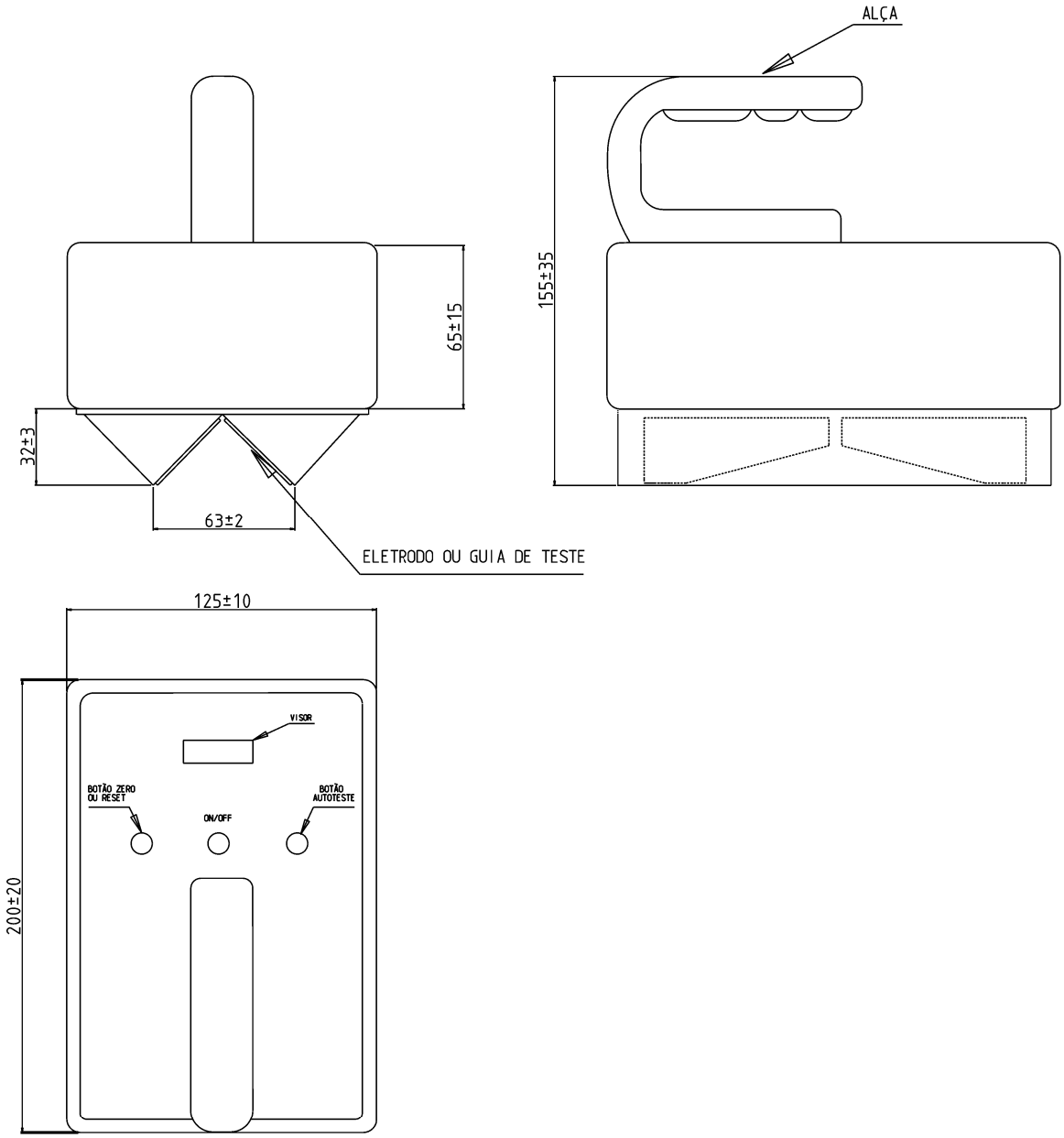

PEQUENAS VARIAÇÕES DE FORMA NAS PARTES NÃO COTADAS SÃO ADMISSÍVEIS, DESDE QUE SEJAM MANTIDAS AS CARACTERÍSTICAS MECÂNICAS.

ACABAMENTO	ENSAIOS DE RECEBIMENTO.	NOTAS
- SUPERFÍCIES LISAS, ISENTAS DE TRINCAS E FISSURAS	1 - INSPEÇÃO VISUAL: - IDENTIFICAÇÃO, - ACABAMENTO, - CARACTERÍSTICAS CONSTRUTIVAS. - ACONDICIONAMENTO 2 - VERIFICAÇÃO DIMENSIONAL. 3 - VERIFICAÇÃO FUNCIONAL: - REALIZAR ENSAIO DE TENSÃO APLICADA (APLICAR 100kV EM 300mm) EM BASTÃO ISOLANTE DE REFERÊNCIA, CONFORME REQUISITOS DA ASTM F-711. O ENSAIO DEVE SER FEITO EM LABORATÓRIO E O BASTÃO DEVE ESTAR NA CONDIÇÃO MOLHADA. APÓS O ENSAIO, DEVE SER FEITO TESTE COM O TESTADOR. O EQUIPAMENTO DEVE REPROVAR O BASTÃO CASO A CORRENTE TIVER ULTRAPASSADO 100µA NO ENSAIO DE LABORATÓRIO, OU SE TIVER OCORRIDO DANOS OU PERFURAÇÃO EM SUA SUPERFÍCIE. - REALIZAR ENSAIO DE TENSÃO APLICADA (APLICAR 100kV EM 300mm) EM CORDA ISOLANTE DE REFERÊNCIA, CONFORME REQUISITOS DA IEC 60855-1. O ENSAIO DEVE SER FEITO EM LABORATÓRIO E A CORDA DEVE ESTAR NA CONDIÇÃO MOLHADA. APÓS O ENSAIO, DEVE SER FEITO TESTE COM O TESTADOR. O EQUIPAMENTO DEVE REPROVAR A CORDA CASO A CORRENTE TIVER ULTRAPASSADO 100µA NO ENSAIO DE LABORATÓRIO, OU SE TIVER OCORRIDO DANOS EM SUA SUPERFÍCIE. - AMBOS OS ELEMENTOS DEVEM SER TESTADOS PREVIAMENTE NA CONDIÇÃO SECA, E O TESTADOR NÃO DEVE INDICAR A REPROVAÇÃO.	1 - IDENTIFICAÇÃO LEGÍVEL E INDELÉVEL, CONTENDO: NOME E/OU MARCA DO FABRICANTE, MÊS E ANO DE FABRICAÇÃO, Nº DE SÉRIE, CAPACIDADE DE TESTE (DIÂMETRO DE BASTÕES E CORDAS), 2 - MASSA APROXIMADA: 2,5kg (NÃO É OBJETO DE INSPEÇÃO). 3 - DIMENSÕES EM MILÍMETROS. 4 - O EQUIPAMENTO DEVE VIR ACOMPANHADO DE BASTÃO PARA AUTO TESTE, 5 - O INSTRUMENTO DEVE DISPOR DE VISOR QUE SINALIZA SE O ELEMENTO ISOLANTE EM TESTE ESTÁ APTO OU NÃO PARA USO, ATRAVÉS DAS INDICAÇÕES DE "APROVADO" (LEDS VERDES) OU "REPROVADO" (LEDS VERMELHOS), 6 - O INSTRUMENTO DEVE DISPOR DE BATERIA INTERNA RECARREGÁVEL E INDICADOR DE CARGA DE BATERIA OU BATERIA FRACA, 7 - O TESTADOR DEVE DISPOR DE BOTÃO DE RESET E AUTO TESTE, 8 - O EQUIPAMENTO DEVE SER FORNECIDO COM FONTE PARA CARREGAMENTO DE CARREGADOR DA BATERIA., 9 - O TESTADOR DEVE SER ACONDICIONADO EM UMA CASE OU MALETA DE TRANSPORTE. 10 - DEMAIS REQUISITOS: ASTM F-711, IEC60855-1.

c				
b				
a	58303	54519	55214	55547
	INCLUSÃO NO GEDEX			
	FEITO	VISTO	DATA	APROV.

ALTERAÇÕES

CEMIG COMPANHIA ENERGÉTICA DE MINAS GERAIS
GERÊNCIA DE ENGENHARIA, AUTOMAÇÃO E SISTEMAS DA DISTRIBUIÇÃO

TESTADOR DE CORDAS E BASTÕES ISOLANTES

TAM. A4

Nº 02.111 ED/ES-DP-121

GEDEX

PROJ. IRS-58303	CONF. ARS - 54519	APROV. WAS-55547	FOLHA 1/1
DES. IRS-58303	VISTO PSO - 55214	DATA 31/10/2024	

ARQ.

PROJ. | QUTE/TIPO | ÓRGÃO | 1 | ED/ES | ND-2 6

DISTRIBUIÇÃO AUTOMÁTICA DE CÓPIAS

PÚBLICO

CLASSIFICAÇÃO